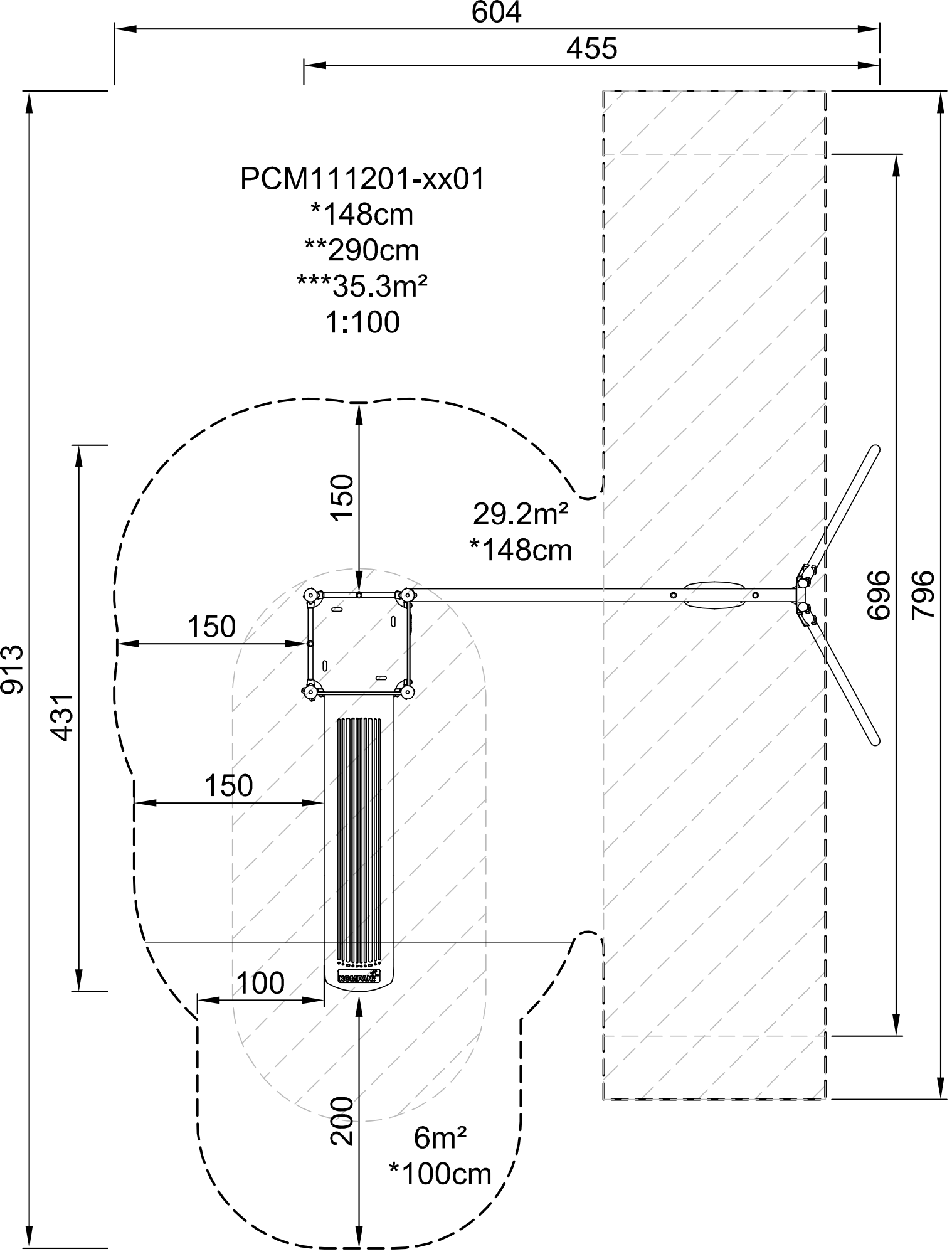
604
455
PCM111201-xx01
*148cm
**290cm
***35.3m²
1:100
913
431
150
150
150
29.2m²
*148cm
696
796
100
200
6m²
*100cm